Datablad

Varenummer: 2310309681ESD
Beskrivelse: E+G Antistatisk justérfod
LV.A-100-24-AS-M20x198-ESD-C

Mål

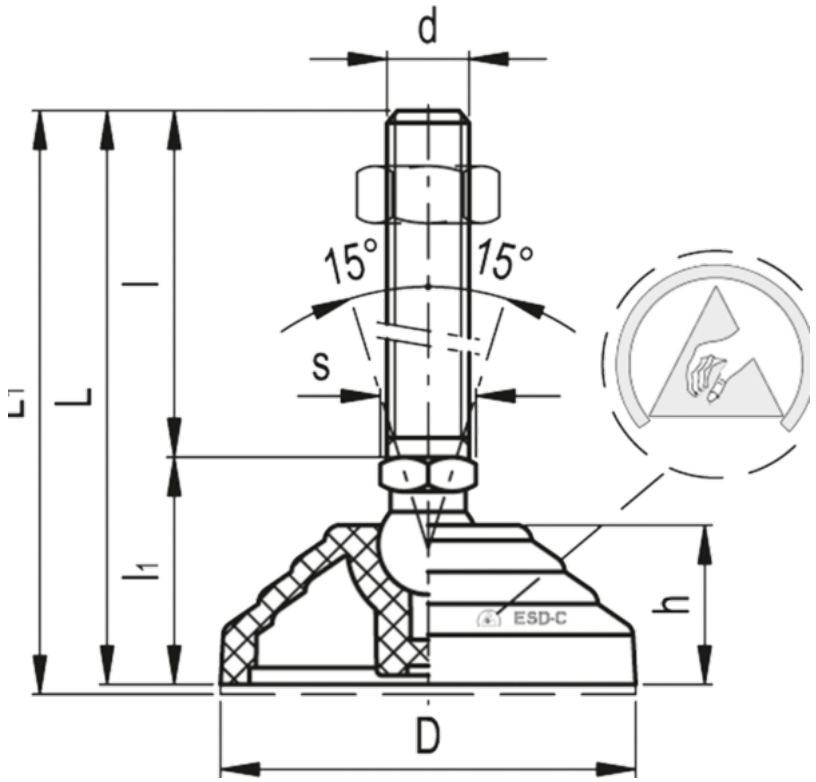

Articulation	= 24	Maks load	= 25000
D	= 100	s	= 24
d	= M20	Vægt i (g)	= 627
h	= 24		
l	= 198		
l1	= 43		
L	= 241		
L1	= 244		

Dokumenter, målskitser og brochurer af enhver slags kan indeholde fejl for hvilke Brd. Klee A/S ikke hæfter.